ビニプロ宛

FAXお見積り依頼シート

FAX **052-766-6960**

FAX送信前に再度記載の内容をご確認ください。番号のお掛け間違えにご注意ください。

FAX送信日	FAXが2枚以上の場合は通し枚数をご記入ください。
月　日	枚中　枚目

複数枚は、コピーしてご利用ください

オーニングテント「エルパティオプラス」

操作方法

- ☐ 手動式　☐ 電動式
- ☐ 電手動式　☐ 電動リモコン式

フレームカラー

- ☐ ホワイト　☐ ブラック　☐ ステンカラー

オプション

- ☐ 上ケース（雨カバー）
- ☐ ロングベースプレート（間口サイズ-20mm）
- ☐ 風力センサー　☐ 風力+陽光センサー
- ☐ ローリングシェード（カラー名：　　）
- ☐ ソーラー電動ユニット ソルエレ（ソルエレオプション：　　）

工事依頼

- ☐ 有　☐ 無

※工事有りの場合、地面から設置希望箇所までの高さをお知らせください。（おおよそでもかまいません）

地面から設置希望箇所までの高さ

＿＿＿＿＿＿＿＿ mm

サイズ記入欄

形・サイズ・オプションなど自由にご記入ください。

間口（W）

＿＿＿＿ mm

最大8m 1375～4670mm（5mm単位で切り詰め）

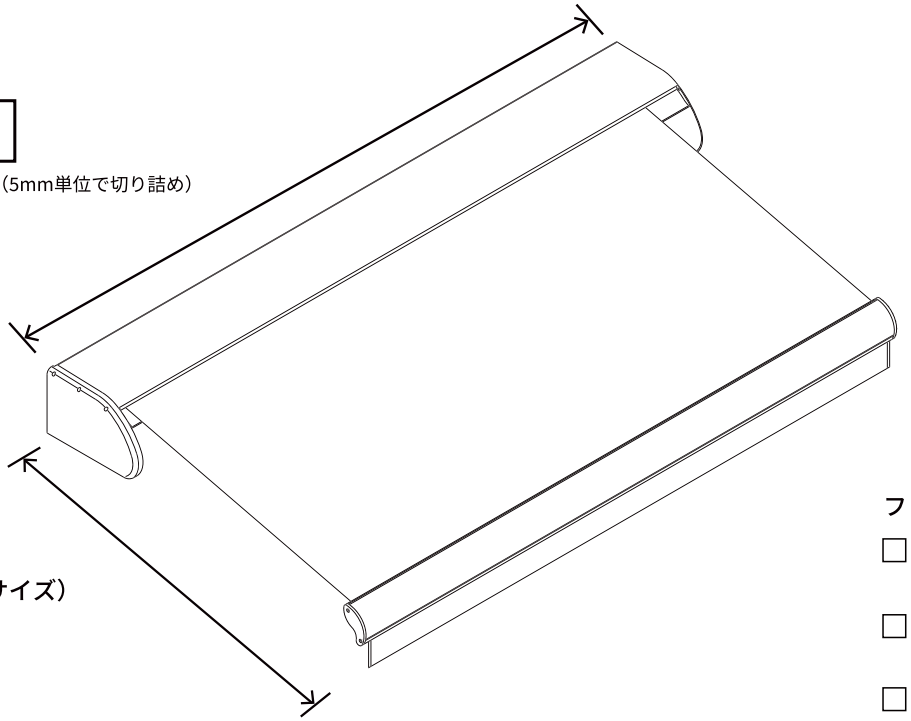

図面や資料がある場合、メールやFAXで一緒に送付いただくと、スムーズにお見積りをご案内できます。

出幅（アーム規格サイズ）

- ☐ 1,000mm（1m）
- ☐ 1,500mm（1.5m）
- ☐ 2,000mm（2m）

上記からお選びください。※実際の出幅は角度により異なります。

生地の種類

- ☐ メロディキャンバス　☐ ニューパスティ
- ☐ シャガール　☐ シャガールアート

フリルのタイプ

- ☐

- ☐

- ☐

- ☐

- ☐ フリル無し

上記からお選びください。

同一製品・素材で他店より1円でも高い場合は御値引のご相談可、個人様のご注文もOKです。

社名・屋号（法人・個人）		電話番号	ー　ー
お名前		FAX番号	ー　ー
納入先ご住所	〒 □□□ - □□□□	納入先宛名	☐ 同上
		納入先ご連絡先	ー　ー　☐ 同上

ご希望の決済方法

- ☐ 銀行振込（前入金）
- ☐ クレジットカード
- ☐ 締払い（末締/翌月末銀行振込）
  審査に別途2～3営業日いただいております

電話でのお問い合せ【電話受付 平日9:00～17:00】

0120-441-723

メールでのお問い合せ

info@vinypro.com

※本用紙を複数枚でFAX・メールいただく場合、2枚目以降は貴社名欄のみ記載してください。※平日24時間以内に返信がない場合、送信エラーの可能性がございます。左記の電話またはメールにてご連絡をお願い致します。