ビニプロ宛

FAXお見積り依頼シート

FAX **052-766-6960**

FAX送信前に再度記載の内容をご確認ください。番号のお掛け間違えにご注意ください。

FAX送信日	FAXが2枚以上の場合は通し枚数をご記入ください。
月　日	枚中　枚目

複数枚は、コピーしてご利用ください

ビニールスクリーン（フリーストップタイプ）

生地名

台数　台

取付場所　☐ 壁面付　☐ 天井付

取手　☐ 角リング　☐ プルボール

サイズ記入欄

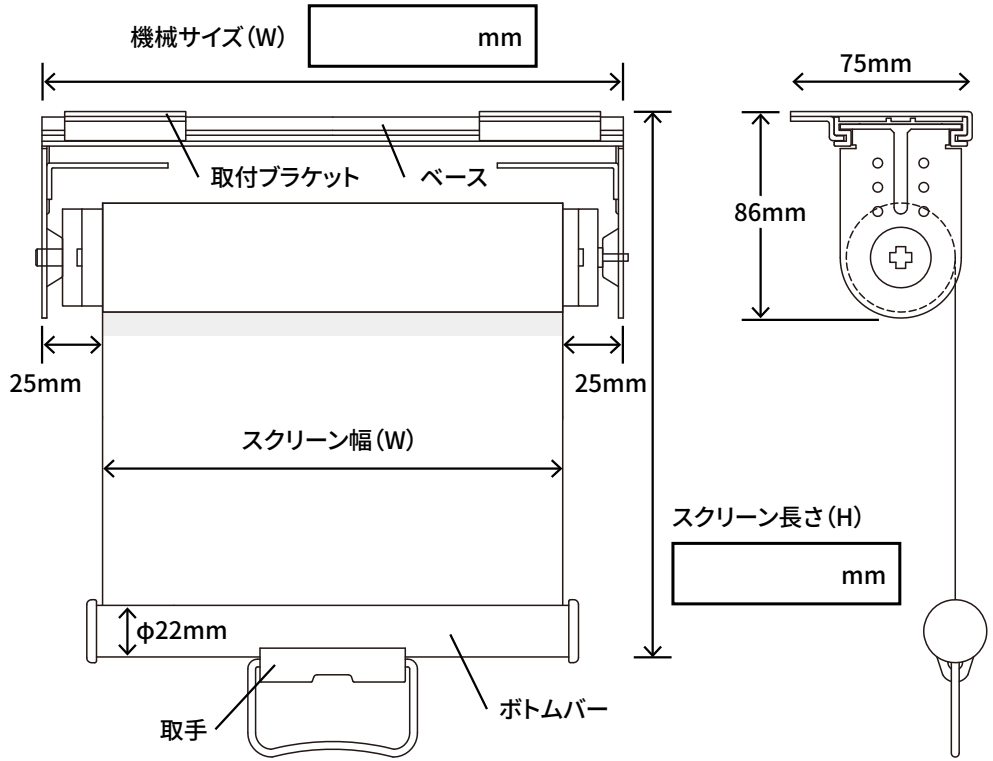

【お読みください】

注[1] スクリーン長さは、ぴったりサイズになりません。
捨て巻が300mm～400mm程度あります。

注[2] FA38・FA40・FA50は、サイズによりビニプロで選定いたします。

注[3] パイプ内の玉と穴が重なり止まる仕組みのため、狙った場所に止まりにくい場合があります。

同一製品・素材で他店より1円でも高い場合は御値引のご相談可、個人様のご注文もOKです。

社名・屋号（法人・個人）		電話番号	-　-	ご希望の決済方法	☐ 銀行振込（前入金）
お名前		FAX番号	-　-		☐ クレジットカード
納入先ご住所	〒 ☐☐☐-☐☐☐☐	納入先宛名	☐ 同上		☐ 締払い（末締/翌月末銀行振込）審査に別途2～3営業日いただいております
		納入先ご連絡先	-　- ☐ 同上		

電話でのお問い合せ【電話受付 平日9:00～17:00】
0120-441-723

メールでのお問い合せ
info@vinypro.com

※本用紙を複数枚でFAX・メールいただく場合、2枚目以降は貴社名欄のみ記載してください。※平日24時間以内に返信がない場合、送信エラーの可能性がございます。左記の電話またはメールにてご連絡をお願い致します。