ビニプロ宛

FAXお見積り依頼シート

FAX **052-766-6960**

FAX送信前に再度記載の内容をご確認ください。番号のお掛け間違えにご注意ください。

FAX送信日	FAXが2枚以上の場合は通し枚数をご記入ください。
月　日	枚中　枚目

複数枚は、コピーしてご利用ください

組立式ビニールブース (間仕切りブースLight)

ご利用目的

【記入例】塗装ブース、塗料の飛散を防ぎたい。等

生地　糸入り透明ビニール0.25t

奥行き（D）

- ☐ 2000mm
- ☐ 3000mm
- ☐ 4000mm
- ☐ 5000mm

納品先の情報　※荷受けの際に必要な情報です。

●進入可能車両

＿＿＿＿＿＿＿＿ t トラックまで可

●フォークリフト有無

☐ 有　☐ 無

サイズ記入欄

形・サイズ・オプションなど自由にご記入ください。

図面や資料がある場合、メールやFAXで一緒に送付いただくと、スムーズにお見積りをご案内できます。

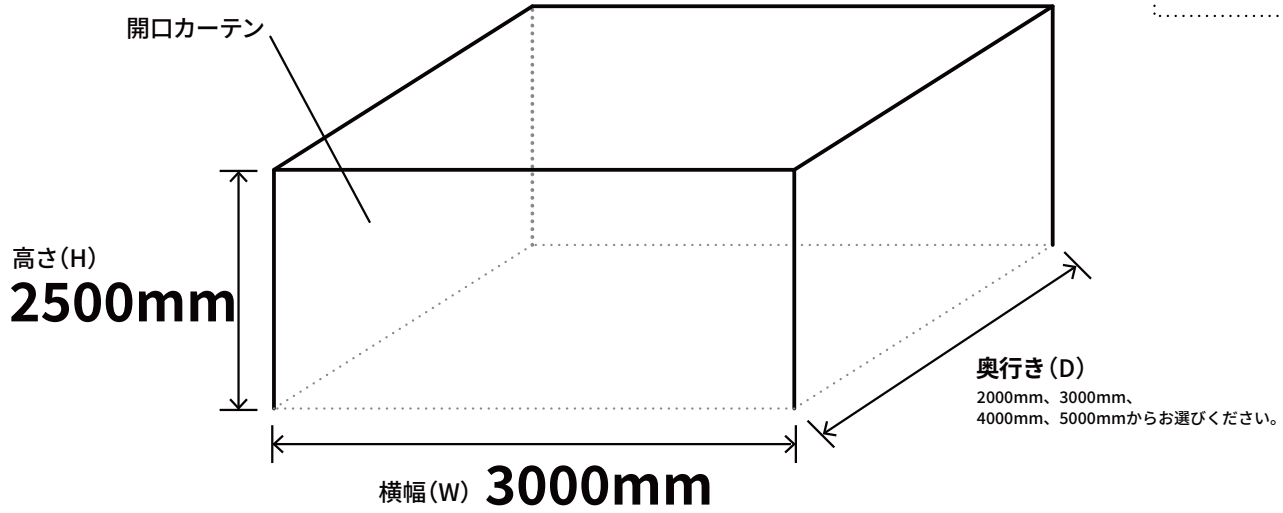

同一製品・素材で他店より1円でも高い場合は御値引のご相談可、個人様のご注文もOKです。

社名・屋号(法人・個人)		電話番号	- -	ご希望の決済方法	☐ 銀行振込(前入金)
お名前		FAX番号	- -		☐ クレジットカード
納入先ご住所	〒 ☐☐☐-☐☐☐☐	納入先宛名	☐ 同上		☐ 締払い (末締/翌月末銀行振込) 審査に別途2〜3営業日いただいております
		納入先ご連絡先	- - ☐ 同上		

電話でのお問い合せ【電話受付 平日9:00〜17:00】

0120-441-723

メールでのお問い合せ

info@vinypro.com

※本用紙を複数枚でFAX・メールいただく場合、2枚目以降は貴社名欄のみ記載してください。※平日24時間以内に返信がない場合、送信エラーの可能性がございます。左記の電話またはメールにてご連絡をお願い致します。