ビニプロ宛

FAXお見積り依頼シート

FAX **052-766-6960**

FAX送信前に再度記載の内容をご確認ください。番号のお掛け間違えにご注意ください。

FAX送信日	FAXが2枚以上の場合は通し枚数をご記入ください。
月　日	枚中　枚目

複数枚は、コピーしてご利用ください

オーニングテント「パルセイル」

操作方法

- ☐ 手動式
- ☐ 電動リモコン式

配送形態

- ☐ フレーム組立出荷
- ☐ バラ出荷（現場組立）

オプション

- ☐ ローリングシェード
- ☐ 風力センサー
- ☐ 風力+陽光センサー
- ☐ 他フレームカラー希望（特注）

生地の種類

- ☐ メロディキャンバス
- ☐ ニューパスティ
- ☐ シャガール
- ☐ シャガール・アート

工事依頼

- ☐ 有
- ☐ 無

サイズ記入欄

形・サイズ・オプションなど自由にご記入ください。

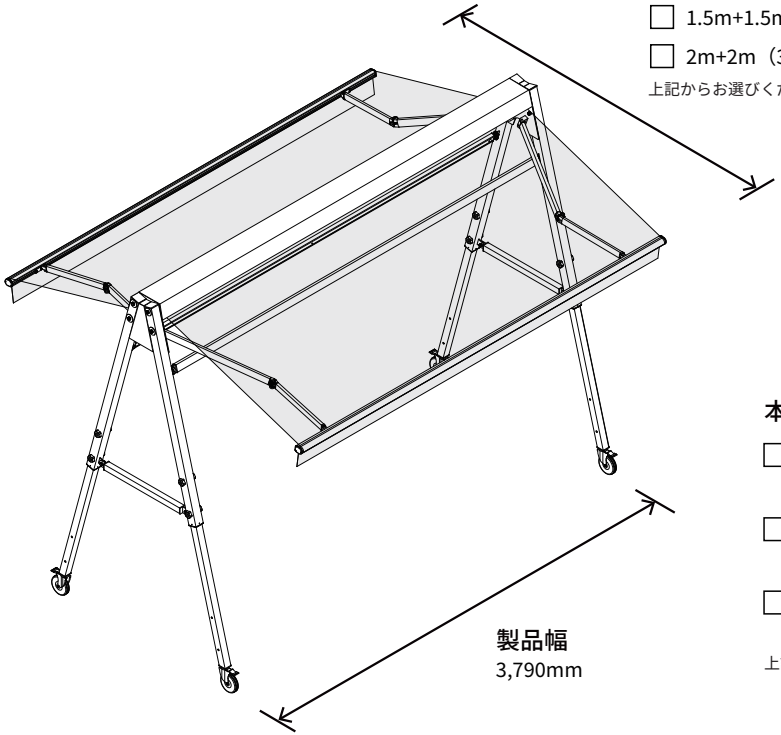

出幅サイズ（張出）

- ☐ 1.5m+1.5m（2,915mm）
- ☐ 2m+2m（3,864mm）

上記からお選びください。

図面や資料がある場合、メールやFAXで一緒に送付いただくと、スムーズにお見積りをご案内できます。

本体色

- ☐【標準カラー】ホワイト〈アーム色：ホワイト〉
- ☐【オプションカラー①】ブラック〈アーム色：ホワイト〉
- ☐【オプションカラー②】ブラック〈アーム色：ブラック〉

上記からお選びください。

フリルのタイプ

- ☐ イ
- ☐ ロ
- ☐ ハ
- ☐ ニ（ストレート形状）
- ☐ フリル無し

上記からお選びください。

同一製品・素材で他店より1円でも高い場合は御値引のご相談可、個人様のご注文もOKです。

社名・屋号（法人・個人）		電話番号	- -
お名前		FAX番号	- -
納入先ご住所	〒 □□□-□□□□	納入先宛名	☐ 同上
		納入先ご連絡先	- - ☐ 同上

ご希望の決済方法

- ☐ 銀行振込（前入金）
- ☐ クレジットカード
- ☐ 締払い（末締/翌月末銀行振込）
  審査に別途2〜3営業日いただいております

電話でのお問い合せ【電話受付 平日9:00〜17:00】
0120-441-723

メールでのお問い合せ
info@vinypro.com

※本用紙を複数枚でFAX・メールいただく場合、2枚目以降は貴社名欄のみ記載してください。※平日24時間以内に返信がない場合、送信エラーの可能性がございます。左記の電話またはメールにてご連絡をお願い致します。